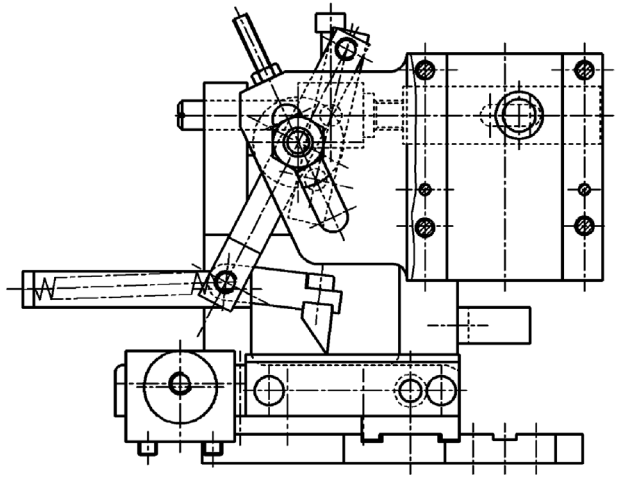

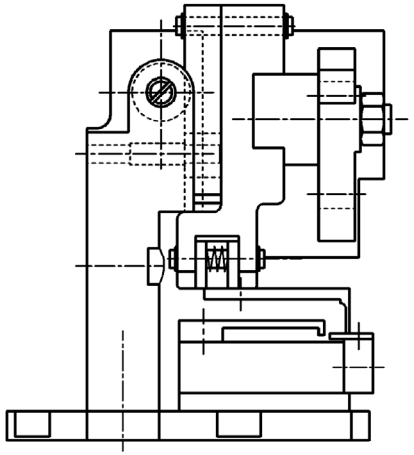

X

| | | | |
|---|---|---|---|
| 1 928 499 114 | AWG 20 (0.61) | 1 928 498 147<br>1 928 498 144<br>1 928 498 141<br>1 928 499 260<br>1 928 499 262 | 1 928 499 115 |
| 1 928 499 205 | 0.75 | 1 928 498 147<br>1 928 498 144<br>1 928 498 141<br>1 928 499 260<br>1 928 499 262 | 1 928 498 211 |
| 1 928 499 204 | 1.0 | 1 928 498 147<br>1 928 498 144<br>1 928 498 141<br>1 928 499 260<br>1 928 499 262 | 1 928 498 210 |
| 1 928 499 203 | 0.35-0.50 | 1 928 498 146<br>1 928 498 143<br>1 928 498 140<br>1 928 499 259<br>1 928 499 261 | 1 928 498 209 |
| ODER-NO.<br>Bestell-Nr. | WIRE SIZE<br>Leiterquerschnitt<br>[mm2] | CONTACTS<br>Kontakte | WEAR PART SET<br>Verschleissteilsatz |

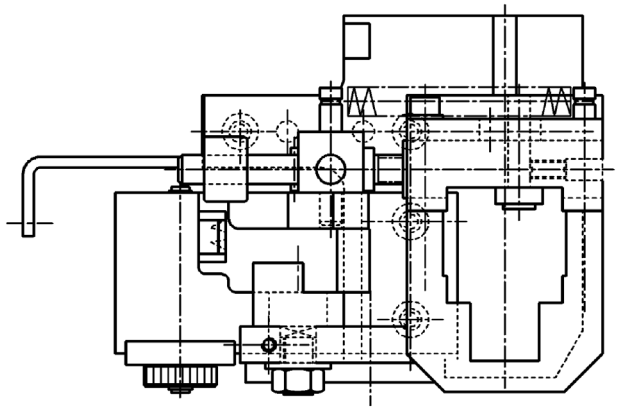

confidential/Vertraulich

| Ind. | Change/Aend. | YYYYMMDD | Drawn/Gez. | Checked/Gepr. | Releas./Freig. | EWN | Resp. dept./Verantw. Abt. | Add. info./Zus. Info. |
|---|---|---|---|---|---|---|---|---|
| 03 | F1928499259 | 20130816 | yka2si | phe2si | phe2si | 2130 | GS-AM/ENC | . |
| 02 | F1928498114 | 20110207 | tfr2si | wnr2si | wnr2si | 2130 | GS-AM/ENC | . |
| 01 | NEW EDITION | 20060626 | tfr2si | wnr2si | wnr2si | 2130 | GS-AM/ENC | . |

Lang./Spr.: en/de | Syst.: UG | Wght./Gew.: . | Scale/M.stab: 1:1 | BOSCH | OFFER DRAWING ANGEBOTSZEICHN. | CRIMPING TOOL CRIMPWERKZEUG | Sheet/Bl.: 1 / 1

Doc. type: AGZ | 1 928 A00 433 | DP/TD: 001 | Ind.: 03 | Format: A2

MNR: . | Repl. for: . | Repl. by: .

© Robert Bosch GmbH. All rights reserved, also regarding any disposal, propagation, reproduction, editing, distribution, as well as in the event of applications for industrial property rights.

© Robert Bosch GmbH. Alle Rechte vorbehalten, auch bzgl. jeder Verfügung, Verwertung, Reproduktion, Bearbeitung, Weitergabe sowie für den Fall von Schutzrechtsanmeldungen.